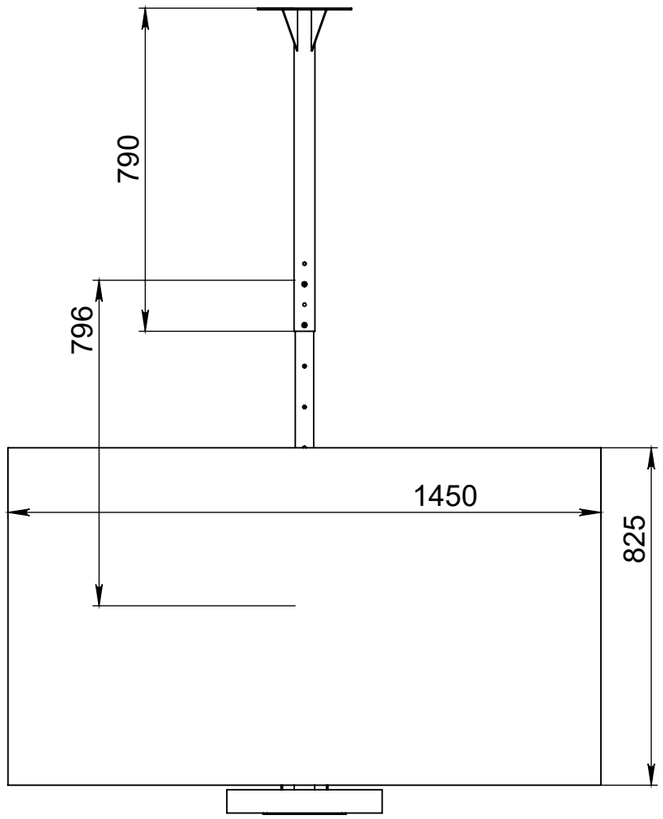

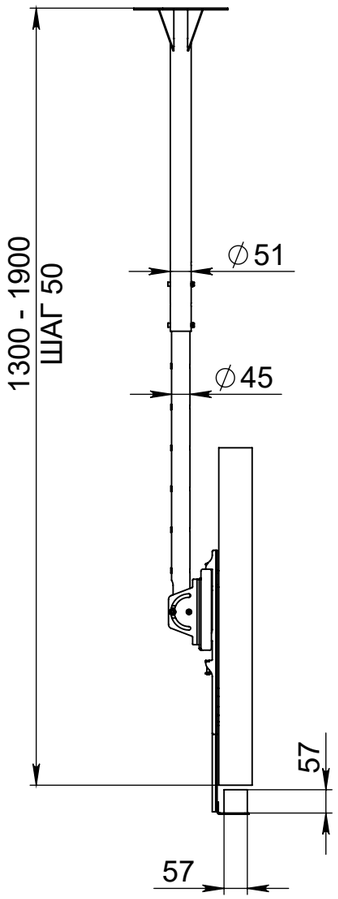

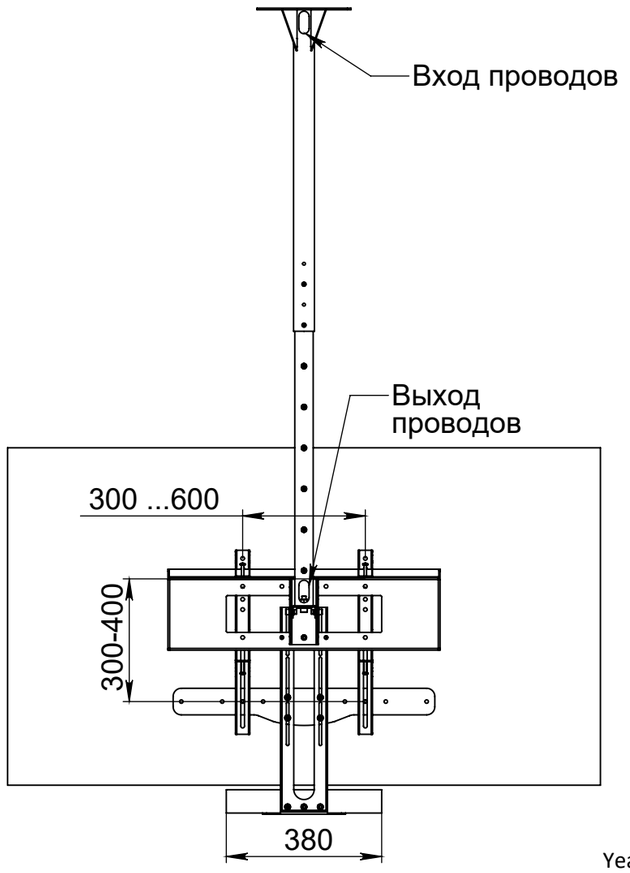

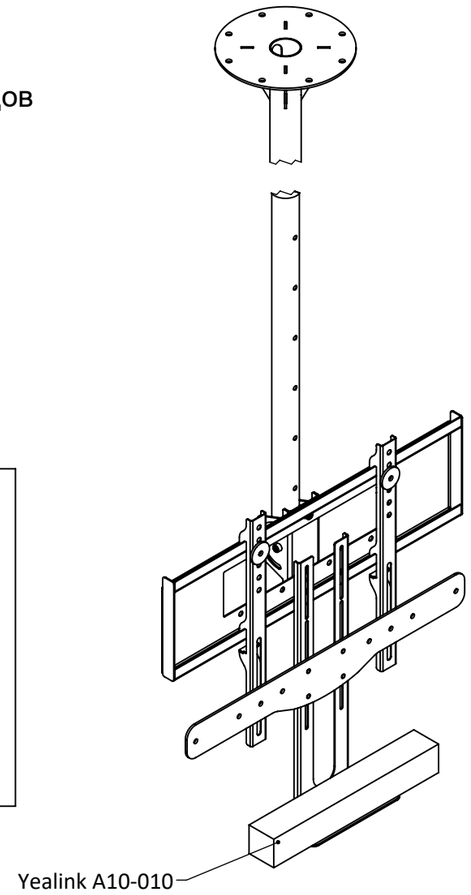

Изм.	Лист	№ докум.	Подп.	Дата	Кронштейн потолочный усиленный для диагонали 85	Лит.	Масса: 44.60 / Масштаб: 1:15
Разраб.						Лист 1	Листов 1
Пров.							
Т. контр.							
					Материал Цвет	Кол-во: 2	
Н. контр.							
Утв.							

Справ. №

Подп. и дата

Инв. № дубл.

Взам. инв. №

Подп. и дата

Инв. № подл.

Копировал

Формат А3